CE	Roto Frank AG Eintrachtstraße 95 D-42551 Velbert			16						
1309 - CPR - 0349	EN 1935:2002/ AC:2003	4	7	6	0	1	4(5*)	1	13	
Eignung für die Verwendung an Türen in Rettungswegen * Klasse 5 nach DIN EN 1670:2007 für Oberfläche RAL 9016										

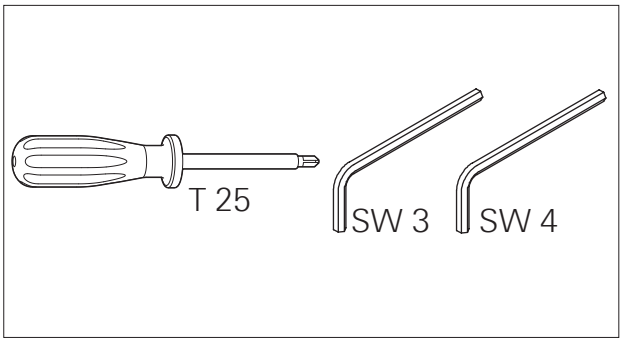

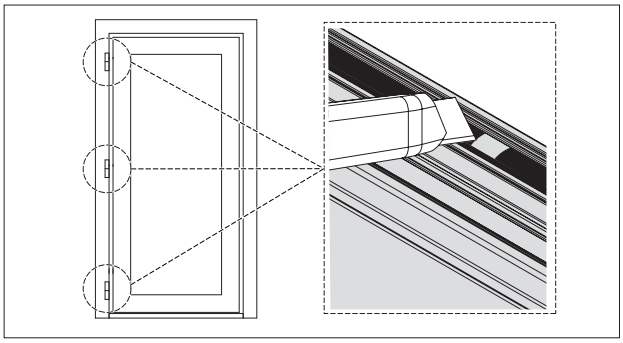

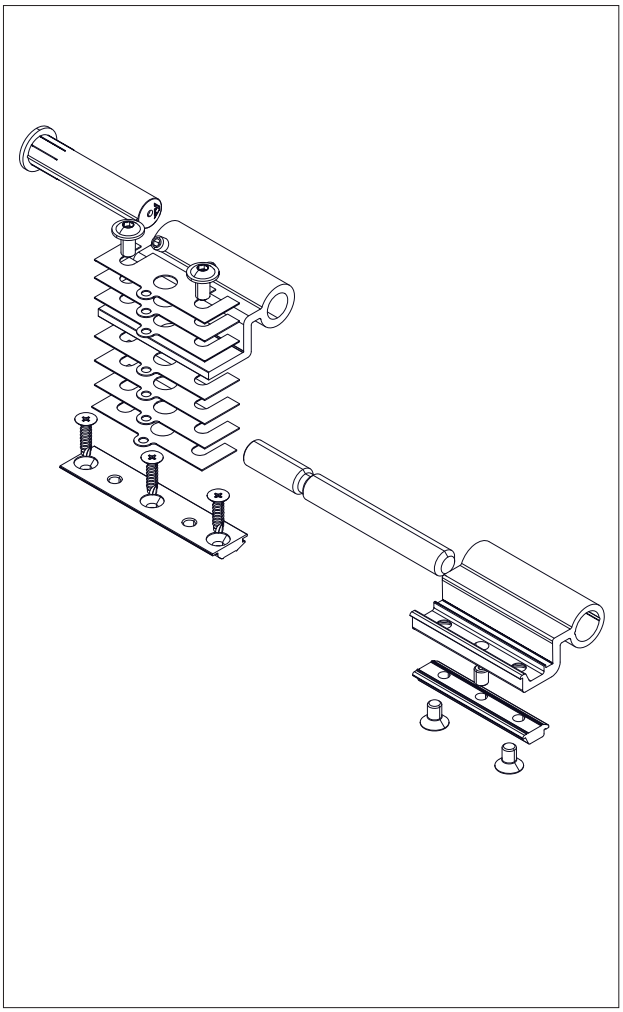

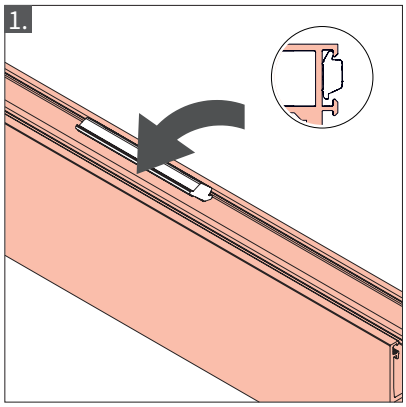

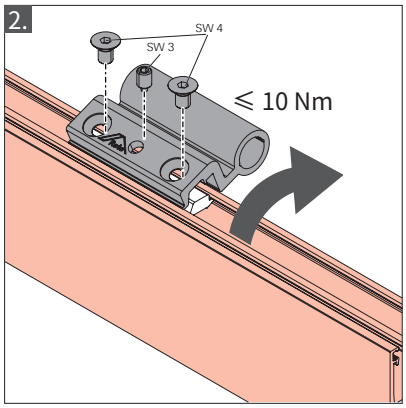

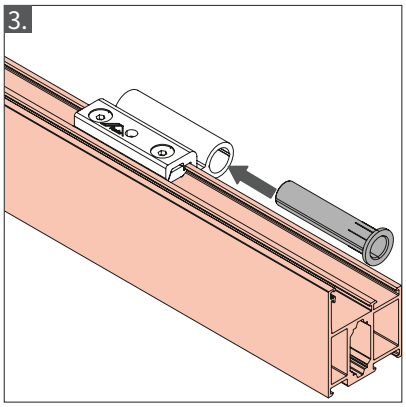

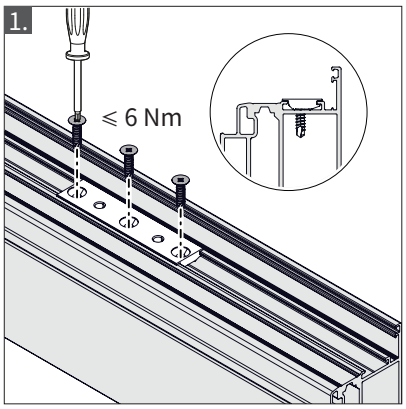

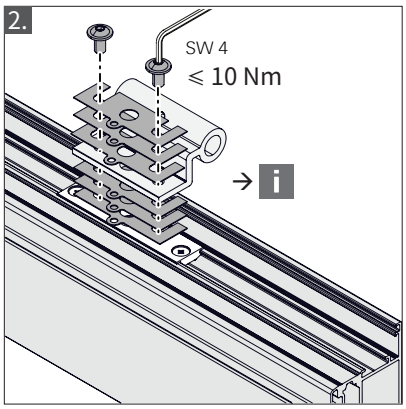

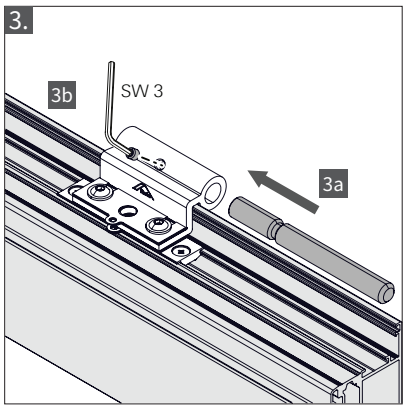

保留修改权利.

4.

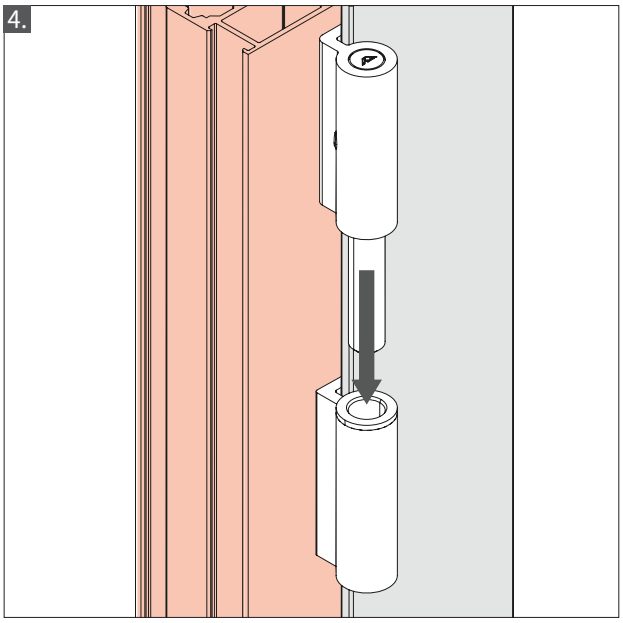

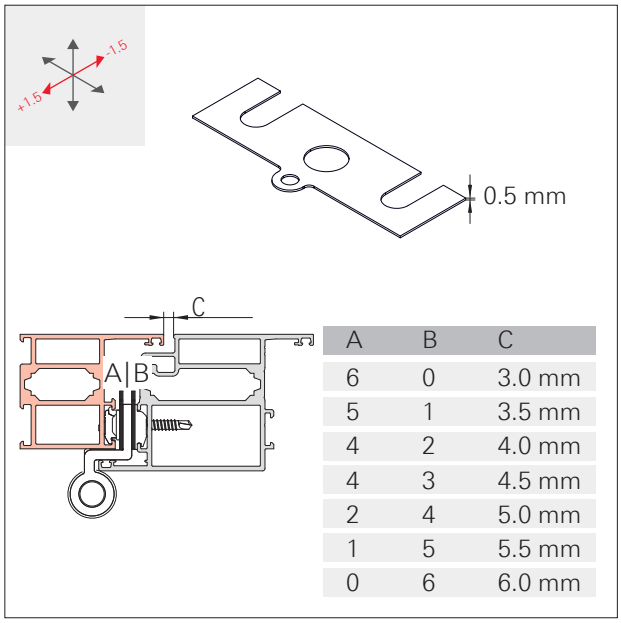

A	B	C
6	0	3.0 mm
5	1	3.5 mm
4	2	4.0 mm
4	3	4.5 mm
2	4	5.0 mm
1	5	5.5 mm
0	6	6.0 mm

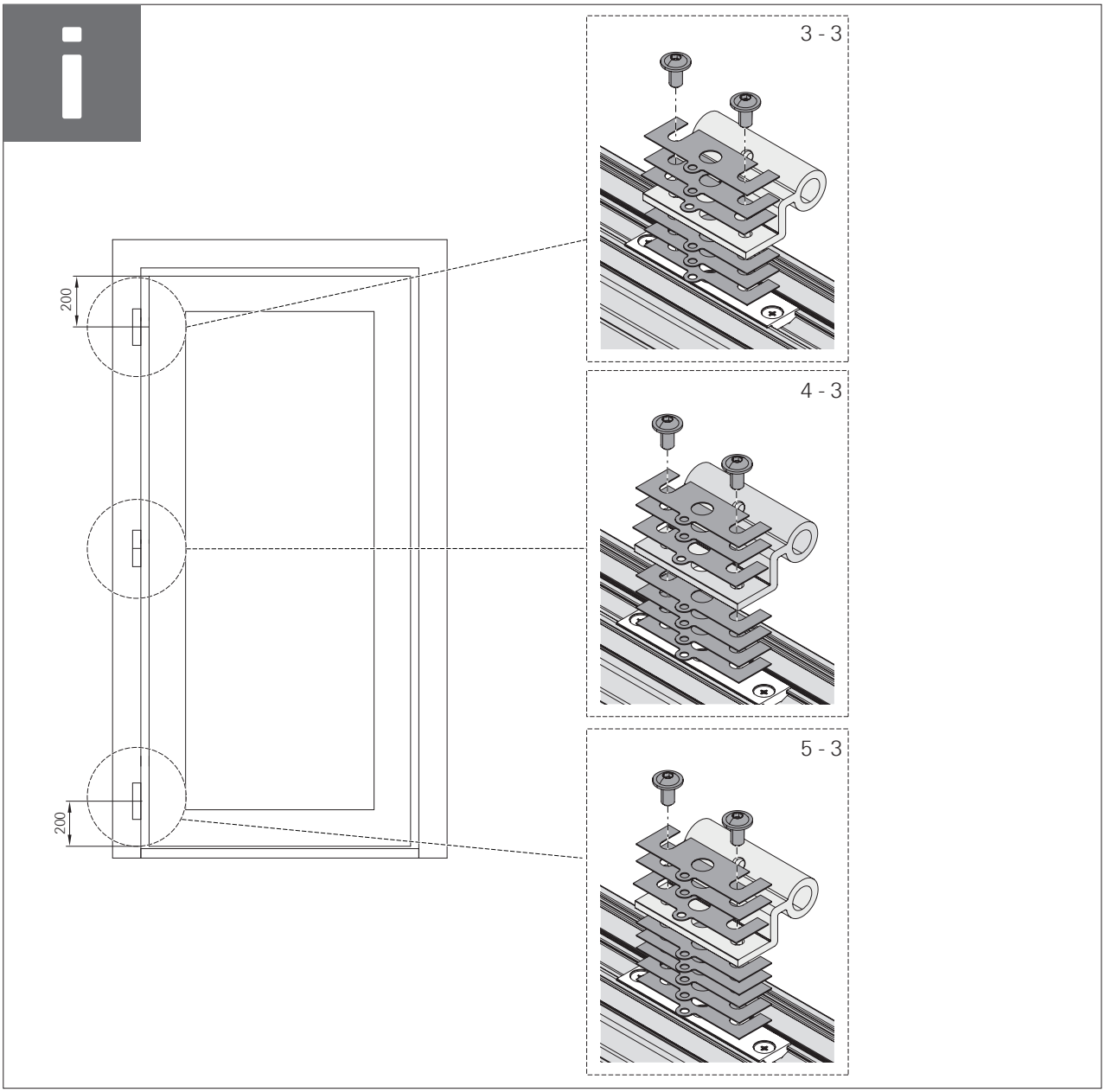

保留修改权利.